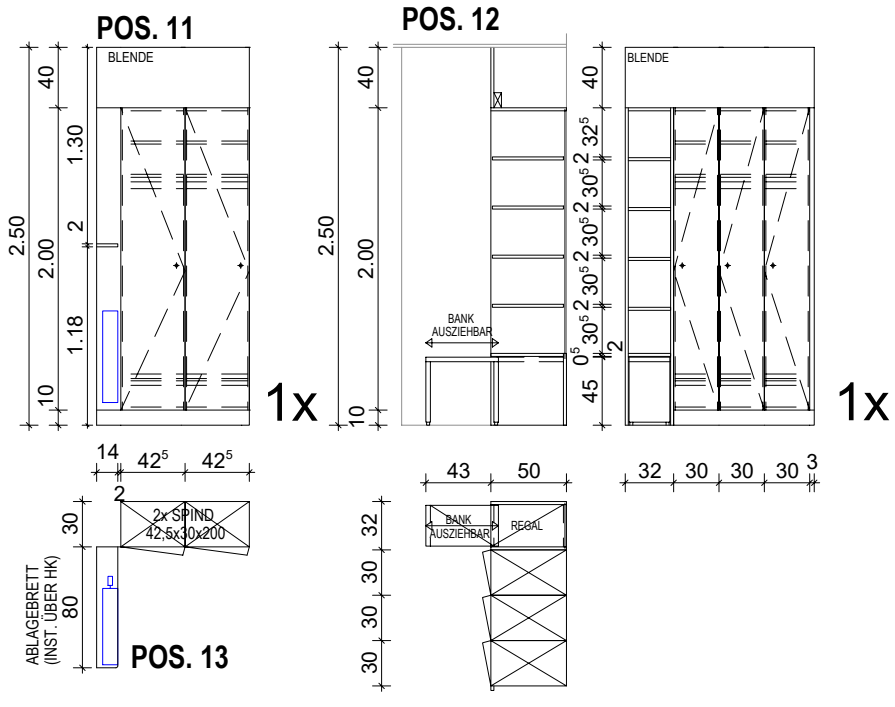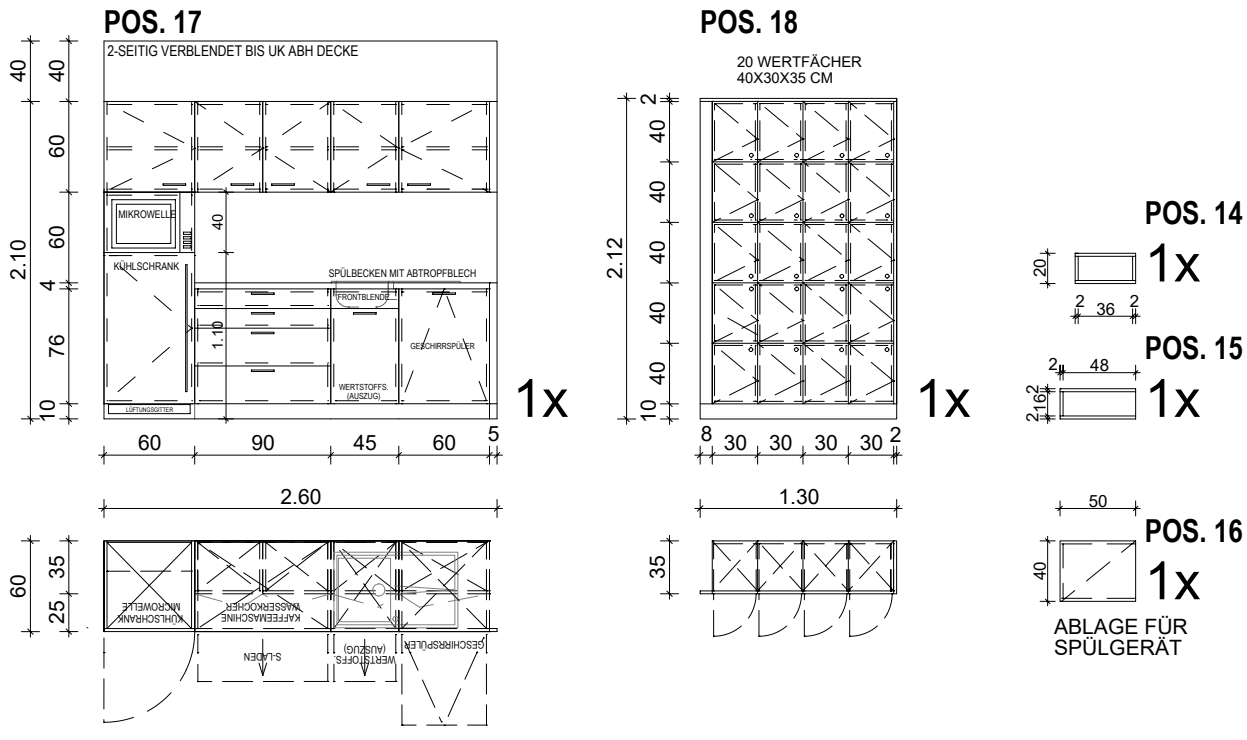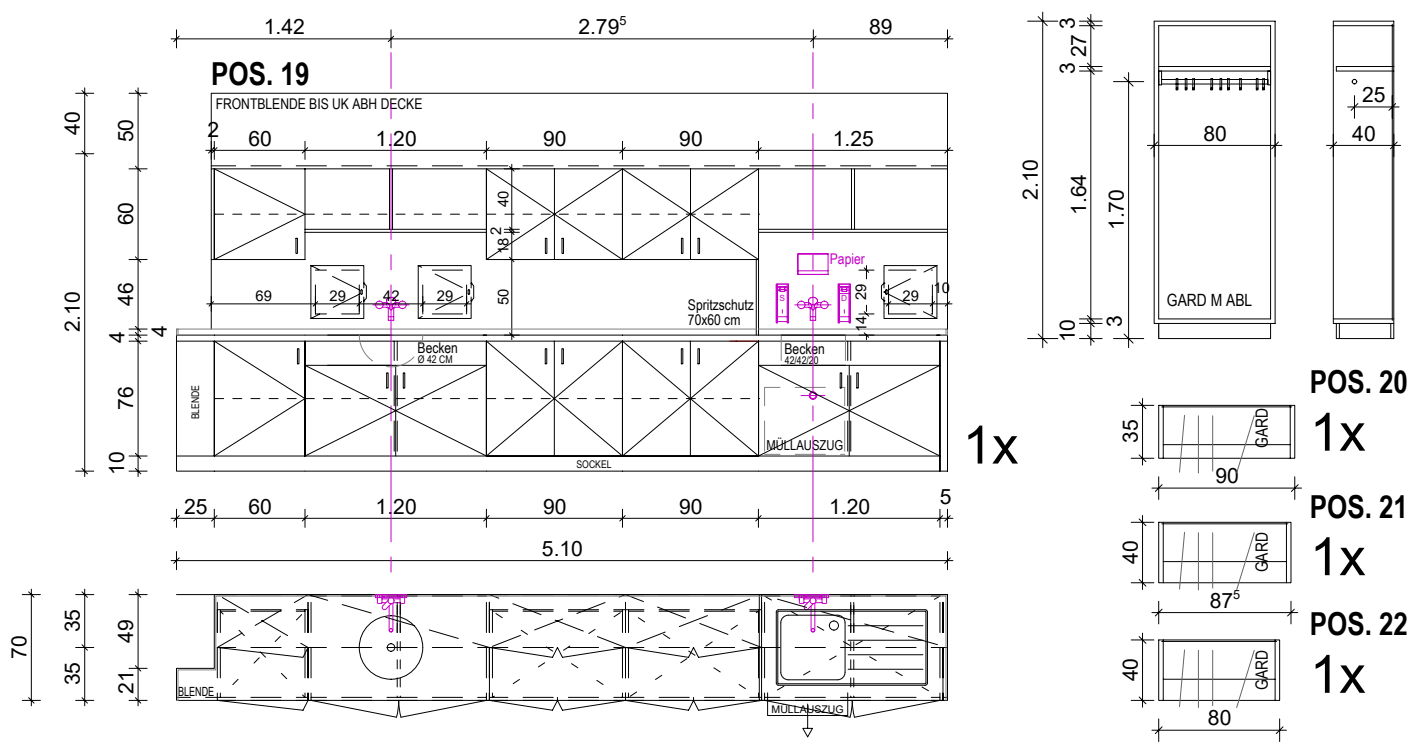ÜBERSICHT FESTEINBAU | TEIL 2